ISO 9001 Certification

Made in KOREA

全系产品 韩国制造

Your Best Business Partner

# DAEWOO AIR TOOLS

CHINA

www.ysm24.com

STRONG COMPANY STRONG TOOLS

YANGSAN MACHINERY

# 目录


致辞 ..... 3

气动式工具CI/BI介绍 ..... 4

7″ ,5″ 多功能研磨机
4″ ,2″ 多功能研磨机 ..... 5~12

冲压 摸研磨机 I ..... 13~14

冲压 摸研磨机 II ..... 15~18

小型研磨机 ..... 19~20

手提式冲钻 ..... 21~24

手提式螺丝刀 ..... 25~26

气动旋转螺丝刀 ..... 27~30

气动式切割机 ..... 31~32

气动钻头, 焊接渣物去除机 ..... 33~34

其他零件 ..... 35


www.ysm24.com

# 致辞

您好！

首先，谨向长期使用和关爱我们大宇气动工具系列产品的各位用户表示忠心的感谢！

因为有了您的支持，我们大宇公司才能一如既往的不断提高产品质量，开发新的产 品。在二十余年的漫长岁月里，受到国内外造船，汽车，电子等行业的欢迎和认可。因 此，借这个机会再次向广大用户表示深深的谢意。并向广大用户郑重承诺。

我们会以常年的技术积累为依据，不断开发和完善产品的质量，始终如一地为用户着 想，为用户提供一流的服务，为成为世界顶级气动工具制造商而不断努力！

谢谢

2020年 09月
大宇气动工具全体员工

DAEWOO AIR TOOLS

# 气动式工具

气动式工具(AIR TOOL)指的是以空气压缩机(COMPRESSOR)内压缩的空气为启动源，把发动机内因热量膨胀而产生的能量改变为气动的工具。

旋转式
(ROTARY)

### 旋转式(ROTARY)

将圆柱体气缸内注入气压，起动旋翼，从而实现旋轮部位的旋转力量，是最常用的方法

活塞式
(PISTON)

### 活塞式(PISTON)

将气缸内注入气压，转动活塞

叶轮式
(TURBINE)

### 叶轮式(TURBINE)

向叶轮喷射气压，以达到高速旋转叶轮的方法

# 特　　点

**1 强有力的能量**

- 相对于自身的容量和体积能发挥更加强有力的能量
- 超负荷工作时 会自动停止 以减少负荷 使机器能恢复到正常状态
- 无论做任何作业，在连续使用的情况下也能发挥持续的强有力的能量

**2 耐久性强**

- 能够克服连续作业时经常发生的因超负荷而产生的过热现象
- 零件受损时 更换简便，可以立刻重新使用。
- 工具的耐久性比一般的电动工具强三倍以上

**3 轻量化**

- 工具的体积小，重量轻，操作灵活，能充分发挥最佳效果
- 操作简单，使用方便，设计合理
- 与同样功率的电动工具相比，重量和体积仅占它们的 1/2 ~ 1/3

**4 安全可靠**

- 与一般的电动工具相比，具有避免引起火灾，爆炸，触电等危险的优点

## CI/BI介绍

YM
YANGSAN MACHINERY
CI

YANGSAN MACHINERY
STRONG COMPANY STRONG TOOLS

Yangsan Machinery 的英文字母Y和M为主题
Young Man! : 年轻人的热情
Yes! Mission! : 为完成任务不屈的精神
Yes! Miracle! :创造奇迹的革新姿态
包含了以上3个含义。
色彩采用代表环保的绿色和给信赖感的蓝色。
还有英文字母[YM]表现的是，研磨工具的原动力【强风】和【强悍的旋转率】为形象化【强悍企业，强悍工具YM梁山机工】

DAWOO AIR TOOLS
BI

DAEWOO AIR TOOLS

含有 大宇气动工具 产品的强悍和坚固，还有像AIR(气动)的特点迅速和活跃。
色彩采用给信赖感的蓝色，表现了与CI一样研磨工具的原动力【强风】和【强悍的旋转率】，强调了【DAEWOO AIR TOOLS】是NO.1
还有BI里含有ART词，含有制作艺术产品匠人的精神。

# 7", 5", 4", 2" 多功能研磨机

7" 多功能研磨机
(标准型 / 安全杠杆型)
5"(标准型v), 4"(标准型 / 轻量型), 2"(标准型)

**7" 多功能研磨机**
**(标准型 / 安全杠杆型)**

7寸研磨机中力最大，效率最高。
带有安全按钮方式，
可避免误操作导致的危险性。

附带调速装置确保效率性和安全性。

**5", 4", 2" 多功能研磨机**
**(标准型 / 轻量型)**

排气方向在45°(前方)/ 90°(侧面)等，
按需求可选择性挑选使用。

带有安全按钮方式，
可避免误操作导致的危险性。

2",2.5"偏移型/可按6MM
夹头型用途选择 轻量，
小型款式设计
2"研磨机中功
率最优秀

# 7" 多功能研磨机
(标准型)

旋转方向

## DAG-7SG

- 起动开关气门使用了SAFETY ROLL方式
- 与同级产品相比马力最大
- 安装调速器保证安全工作

旋转方向

## DAG-6SX-1

- 在产业部门上最常用的工具系列
- 安装调速器，提高工作效率和其安全性
- 起动开关气门使用的是SAFETY ROLL方式
- 手柄上安装防震橡胶，可以减少工作的疲劳

旋转方向

## DAG-6SX

- 安装调整排气方向的防噪音装置，减少工作噪音
- 安装调速器，提高工作效率和其安全性
- 起动开关气门使用的是SAFETY ROLL方式
- 手柄上安装防震橡胶，可以减少工作的疲劳

旋转方向

## DAG-6SC

- 使用了特殊橡胶材质COVER，而减少工具自身的震动
- 与之前工具相比震动减少40%以上，从而减少作业人员的疲劳
- 重量减轻130g

旋转方向

## DAG-70G-1

- 7" 超轻量型，有超强的功率
- 单手或者双手操作起来都很方便
- 起动开关气门使用的是SAFETY ROLL方式
- 运用调速器确保了效率以及操作的安全
- 为了防止突然的冲击而产生的脱盖现象特安装铁环以提高工作性能

| 型号 | 功率(砂轮规格) | | 最大旋转速度 | 最大功率 | | 长度 | | 重量(砂轮片以外) | | 空气吸入口螺丝 | 平均空气消耗量 | | 噪音 | 适度气压 | |
|---|---|---|---|---|---|---|---|---|---|---|---|---|---|---|---|
| | in | mm | rpm | HP | W | in | mm | lb | kg | in | $ft^3$/min | $m^3$/min | db | PSI | kgf/cm² |
| DAG-7SG | 7 | 180 | 7,600 | 1.6 | 1,200 | 10.35 | 263 | 7.05 | 3.2 | PT 3/8 | 38.9 | 1.1 | 85 | 85 | 6 |
| DAG-6SX-1 | 7 | 180 | 7,600 | 1.4 | 1,080 | 9.92 | 252 | 6.23 | 2.83 | PT 3/8 | 33 | 0.9 | 83 | 85 | 6 |
| DAG-6SX | 7 | 180 | 7,600 | 1.4 | 1,040 | 9.92 | 252 | 6.23 | 2.83 | PT 3/8 | 33 | 0.9 | 80 | 85 | 6 |
| DAG-6SC | 7 | 180 | 7,600 | 1.45 | 1,100 | 9.92 | 252 | 5.95 | 2.7 | PT 3/8 | 33 | 0.9 | 83 | 85 | 6 |
| DAG-70G-1 | 7 | 180 | 7,600 | 1.3 | 970 | 9.48 | 241 | 5.22 | 2.37 | PT 3/8 | 33 | 0.9 | 83 | 85 | 6 |

# 7” 多功能研磨机
## (安全杠杆型)

旋转方向

### DAG-7LGA

- 利用安全杠(SAFETY LEVER)杆开关来启动和停止，而防止使用不当而产生的危险
- 热销于美洲及欧洲各国

旋转方向

### DAG-6LXA-1

- 安装安全杠杆(SAFETY LEVER)以避免滑掉机器时产生的危险
- 安装调速器，提高工作效率和其安全性

旋转方向

### DAG-6LXA

- 安装调排气方向的防噪音装置，减少工作噪音
- 安装安全杠杆(SAFETY LEVER)以避免滑掉机器时产生的危险
- 热销于美洲及欧洲各国

旋转方向

### DAG-6LXAT

- 用螺丝(M14)紧固砂轮片
- 按人体工学设计，使用感极佳
- 安装调速器，提高工作效率和安全性
- 起动开关气门使用的是SAFETY ROLL方式
- 热销于美洲及欧洲各国

| 型 号 | 功 率 (砂轮规格) | | 最 大 旋转速度 | 最大功率 | | 长 度 | | 重 量 (砂轮片以外) | | 空气吸入口 螺 丝 | 平均空气 消耗量 | | 噪音 | 适度气压 | |
|---|---|---|---|---|---|---|---|---|---|---|---|---|---|---|---|
| | in | mm | rpm | HP | W | in | mm | lb | kg | in | $ft^3$/min | $m^3$/min | db | PSI | kgf/$cm^2$ |
| DAG-7LGA | 7 | 180 | 7,600 | 1.6 | 1,200 | 12.4 | 315 | 7.05 | 3.2 | PT 3/8 | 38.9 | 1.1 | 85 | 85 | 6 |
| DAG-6LXA-1 | 7 | 180 | 7,600 | 1.4 | 1,040 | 12 | 306 | 6.26 | 2.84 | PT 3/8 | 33 | 0.9 | 83 | 85 | 6 |
| DAG-6LXA | 7 | 180 | 7,600 | 1.4 | 1,040 | 12 | 306 | 6.26 | 2.84 | PT 3/8 | 33 | 0.9 | 80 | 85 | 6 |
| DAG-6LXAT | 7 | 180 | 7,600 | 1.4 | 1,040 | 12 | 306 | 6.39 | 2.90 | PT 3/8 | 33 | 0.9 | 80 | 85 | 6 |

# 5” 多功能研磨机
(标准型)

旋转方向

## DAG-5LX

- 使用 5” 砂轮片
- 安装安全杠杆
- 围嘴低，方便使用于角落等难度的工作环境
- 45˚的排气方向 (正面)
- 热销于美洲及欧洲各国

旋转方向

## DAG-5LH

- 使用 5” 砂轮片
- 安装安全杠杆
- 围嘴低，方便使用于角落等难度的工作环境
- 45˚的排气方向 (正面)
- 热销于美洲及欧洲各国
- 安装了安全手柄，作业安全性增加

| 型号 | 功率 (砂轮规格) | | 最大旋转速度 | 最大功率 | | 长度 | | 重量 (砂轮片以外) | | 空气吸入口螺丝 | 平均空气消耗量 | | 噪音 | 适度气压 | |
|---|---|---|---|---|---|---|---|---|---|---|---|---|---|---|---|
| | in | mm | rpm | HP | W | in | mm | lb | kg | in | $ft^3$/min | $m^3$/min | db | PSI | kgf/cm² |
| DAG-5LX | 5 | 125 | 11,000 | 0.7 | 520 | 8.86 | 225 | 3.1 | 1.42 | PT 1/4 | 23.8 | 0.6 | 88 | 85 | 6 |
| DAG-5LH | 5 | 125 | 11,000 | 0.7 | 520 | 8.86 | 225 | 3.1 | 1.42 | PT 1/4 | 23.8 | 0.6 | 88 | 85 | 6 |

Rotational direction

## DAG-5PH

- 大大减少齿轮转动速度的扭矩型
- 使用5” 涂装专用的砂轮片
- 垫砂纸，适用于打光前处理工作
- 45˚的排气方向 (正面)
- 围嘴低，方便使用于角落等有难度的工作场合

Rotational direction

## DAG-5SX

- 使用 5” 砂轮片
- 45˚的排气方向 (正面)
- 开关方式使用的是SAFETY ROLL方式
- 围嘴低，方便使用于角落等有难度的工作场合

CE

Rotational direction

## DAG-5LHT

- 用螺丝(M14)紧固砂轮片
- 45˚的排气方向 (正面)
- 开关方式使用的是安全杠杆方式 (SAFETY LEVER)
- 可以使用不同高度的砂轮片, 替换砂轮片方式也方便快捷
- 围嘴低，方便使用于角落等有难度的工作场合

| 型 号 | 功 率 (砂轮规格) | | 最 大 旋转速度 | 最大功率 | | 长 度 | | 重 量 (砂轮片以外) | | 空气吸入口 螺 丝 | 平均空气 消耗量 | | 噪音 | 适度气压 | |
|---|---|---|---|---|---|---|---|---|---|---|---|---|---|---|---|
| | in | mm | rpm | HP | W | in | mm | lb | kg | in | $ft^3$/min | $m^3$/min | db | PSI | kgf/$cm^2$ |
| DAG-5PH | 5 | 125 | 8,400 | 0.7 | 520 | 7.48 | 190 | 3.1 | 1.44 | PT 1/4 | 23.8 | 0.6 | 88 | 85 | 6 |
| DAG-5SX | 5 | 125 | 11,000 | 0.7 | 520 | 7.48 | 190 | 3.1 | 1.44 | PT 1/4 | 23.8 | 0.6 | 88 | 85 | 6 |
| DAG-5LHT | 5 | 125 | 11,000 | 0.7 | 520 | 8.86 | 225 | 3.74 | 1.7 | PT 1/4 | 23.8 | 0.6 | 88 | 85 | 6 |

# 4" 多功能研磨机
## (标准型 / 螺丝型)

旋转方向

### DAG-100SP

- 90°的排气方向 (侧面)
- 开关杠杆使用的是 ROLL方式

旋转方向

### DAG-100ST

- 纯螺丝结构安装砂轮
- 螺丝规格M10×1.5，可佩带多种砂轮
- 可佩带传统研磨砂轮或者刷子等 砂轮、纸轮、打磨光碟、钢刷子

旋转方向

### DAG-100S

- 45°的排气方向 (正面)
- 开关杠杆使用的是SAFETY ROLL方式

旋转方向

### DAG-100SC

- 45°的排气方向 (正面)
- 开关方式使用的是SAFETY ROLL方式
- 机身使用了特殊橡胶材质COVER，而减工具自身的震动 与之前工具相比震动减少40%以上

旋转方向

### DAG-100LP

- 90°的排气方向 (侧面)
- 安装安全杠杆，以防止操作不当而产生的危险
- 热销于美洲及欧洲各国

| 型号 | 功率 (砂轮规格) | | 最大旋转速度 | 最大功率 | | 长度 | | 重量 (砂轮片以外) | | 空气吸入口螺丝 | 平均空气消耗量 | | 噪音 | 适度气压 | |
|---|---|---|---|---|---|---|---|---|---|---|---|---|---|---|---|
| | in | mm | rpm | HP | W | in | mm | lb | kg | in | $ft^3$/min | $m^3$/min | db | PSI | kgf/$cm^2$ |
| DAG-100SP | 4 | 100 | 11,000 | 0.7 | 520 | 8.2 | 210 | 3.4 | 1.55 | PT 1/4 | 22 | 0.6 | 86 | 85 | 6 |
| DAG-100ST | 4 | 100 | 11,000 | 0.7 | 520 | 8.2 | 210 | 3.8 | 1.72 | PT 1/4 | 22 | 0.6 | 86 | 85 | 6 |
| DAG-100S | 4 | 100 | 11,000 | 0.7 | 520 | 8.2 | 210 | 3.4 | 1.55 | PT 1/4 | 22 | 0.6 | 86 | 85 | 6 |
| DAG-100SC | 4 | 100 | 11,000 | 0.7 | 520 | 8.2 | 210 | 3.4 | 1.56 | PT 1/4 | 22 | 0.6 | 86 | 85 | 6 |
| DAG-100LP | 4 | 100 | 11,000 | 0.7 | 520 | 8.8 | 225 | 4.23 | 1.92 | PT 1/4 | 22 | 0.6 | 86 | 85 | 6 |

# 4” 多功能研磨机
(轻量型)

旋转方向

## DAG-4SX

- 单手可以操作
- 可按 4” 砂轮片
- 开关杠杆使用的是SAFETY ROLL方式
- 45˚的排气方向 (正面)

旋转方向

## DAG-4SX-1

- 安装转接器的长形手柄
- 开关杠杆是使用SAFETY ROLL方式
- 45˚的排气方向 (正

CE

旋转方向

## DAG-4LX

- 使用 4” 砂轮片
- 安装安全杠杆
- 围嘴低，方便使用于角落等难度的工作环境
- 45˚的排气方向 (正面)
- 热销于美洲及欧洲各国

| 型 号 | 功 率 (砂轮规格) | | 最 大 旋转速度 | 最大功率 | | 长 度 | | 重 量 (砂轮片以外) | | 空气吸入口 螺 丝 | 平均空气 消耗量 | | 噪音 | 适度气压 | |
|---|---|---|---|---|---|---|---|---|---|---|---|---|---|---|---|
| | in | mm | rpm | HP | W | in | mm | lb | kg | in | $ft^3$/min | $m^3$/min | db | PSI | kgf/$cm^2$ |
| DAG-4SX | 4 | 100 | 11,000 | 0.7 | 520 | 7.48 | 190 | 3.1 | 1.44 | PT 1/4 | 23.8 | 0.6 | 88 | 85 | 6 |
| DAG-4SX-1 | 4 | 100 | 11,000 | 0.7 | 520 | 8.2 | 210 | 3.3 | 1.5 | PT 1/4 | 23.8 | 0.6 | 88 | 85 | 6 |
| DAG-4LX | 4 | 100 | 11,000 | 0.7 | 520 | 8.85 | 225 | 3.1 | 1.42 | PT 1/4 | 23.8 | 0.6 | 88 | 85 | 6 |

# 2” 多功能研磨机
(标准型)

旋转方向

## DAG-2WS

- 2”,2.5”可以使用偏移磨片(Offset grinder disc) 作业
- 开关杠杆使用的是 ROLL方式
- 可以单手操作,作业时可以减少疲劳
- 弯曲的外形在角落部位作业也容易
- 适合用于铸造后 (CASTING) 后处理作业

旋转方向

## DAG-2WL

- 2”,2.5”可以使用偏移磨片(Offset grinder disc) 作业
- 安装安全杠杆，以防止操作不当而产生的危险
- 可以单手操作,作业时可以减少疲劳
- 弯曲的外形在角落部位作业也容易
- 适合用于铸造后 (CASTING) 后处理作业

旋转方向

## DAG-2CS

- 可换装装多样式 Carbides
- 开关杠杆使用的是 ROLL方式
- 可以单手操作,作业时可以减少疲劳
- 弯曲的外形在角落部位作业也容易
- 适合用于铸造后 (CASTING) 后处理作业

旋转方向

## DAG-2CL

- 可换装装多样式 Carbides
- 安装安全杠杆，以防止操作不当而产生的危险
- 可以单手操作,作业时可以减少疲劳
- 弯曲的外形在角落部位作业也容易
- 适合用于铸造后 (CASTING) 后处理作业

| 型号 | 功率(砂轮规格) | | 最大旋转速度 | 最大功率 | | 长度 | | 重量(砂轮片以外) | | 空气吸入口螺丝 | 平均空气消耗量 | | 噪音 | 适度气压 | |
|---|---|---|---|---|---|---|---|---|---|---|---|---|---|---|---|
| | in | mm | rpm | HP | W | in | mm | lb | kg | in | $ft^3$/min | $m^3$/min | db | PSI | kgf/$cm^2$ |
| DAG-2WS | 2-2.5 | 50-60 | 22,000 | 0.4 | 300 | 5.35 | 136 | 1.23 | 0.56 | PT 1/4 | 9.1 | 0.25 | 93 | 85 | 6 |
| DAG-2WL | 2-2.5 | 50-60 | 22,000 | 0.4 | 300 | 5.51 | 140 | 1.19 | 0.54 | PT 1/4 | 9.1 | 0.25 | 93 | 85 | 6 |
| DAG-2CS | - | 6 | 22,000 | 0.4 | 300 | 5.35 | 136 | 1.14 | 0.52 | PT 1/4 | 9.1 | 0.25 | 93 | 85 | 6 |
| DAG-2CL | - | 6 | 22,000 | 0.4 | 300 | 5.51 | 140 | 1.08 | 0.49 | PT 1/4 | 9.1 | 0.25 | 93 | 85 | 6 |

# 冲压 摸研磨机 I (强力型)

**冲压 摸研磨机 I (强力型)**

同类产品相比轻、力强、作业方便

考虑作业者的方便，用最佳的设计制作而成的强力型产品。

适用于较深部位和角落部位

与其他同级产品比，
重量轻，力量强

# 冲压摸研磨机
(强力型)

旋转方向

## DSG-25HC

- COLLET TYPE
- 外型较长 比较深的部分也可以作用到
- 一般生产6mm 套瓜，8mm套瓜是定做产品

旋转方向

## DSG-25HCLS

- 套筒夹型
- 开关是安全杠杆方式SAFETY LEVER
- 外型较长 比较深的部分也可以作用到
- 6mm套筒夹是标准型, 8mm套筒夹是定做型

旋转方向

## DSG-25C

- 6mm COLLET TYPE (8mm砂轮是定做生产)
- 适用于较深部位和角落部位
- 与其他同级产品比，重量轻，力量强

旋转方向

## DSG-25HW

- WHEEL TYPE(使用2.5"砂轮片)
- 砂轮片上安装安全盖
- 适用于休整工作，具有超高速，高性能等特点

旋转方向

## DSG-25HWG

- WHEEL TYPE
- 适用于休整工作，具有超高速，高性能等特点
- 使用2.5mm砂轮片
- 安装调速器保证安全工作

旋转方向

## DSG-25HWLS

- WHEEL TYPE(使用2.5"砂轮片)
- 开关是安全杠杆方式SAFETY LEVER
- 砂轮片上安装安全盖

旋转方向

## DSG-25W

- WHEEL TYPE (使用2.5mm砂轮片)
- 与其他同级产品比，轻巧而且马力较大
- 砂轮片上安装安全盖
- 带有速度调节机，维持均等的速度，使实现安 全工作形式

| 型号 | 功率(砂轮规格) | | 最大旋转速度 | 最大功率 | | 长度 | | 重量(砂轮片以外) | | 空气吸入口螺丝 | 平均空气消耗量 | | 噪音 | 适度气压 | |
|---|---|---|---|---|---|---|---|---|---|---|---|---|---|---|---|
| | in | mm | rpm | HP | W | in | mm | lb | kg | in | $ft^3$/min | $m^3$/min | db | PSI | kgf/$cm^2$ |
| DSG-25HC | - | 6 or 8 | 18,000 | 0.8 | 600 | 11.88 | 302 | 3.17 | 1.44 | PT 1/4 | 21.1 | 0.6 | 88 | 85 | 6 |
| DSG-25HCLS | - | 6 or 8 | 18,000 | 0.8 | 600 | 12.04 | 306 | 3.06 | 1.39 | PT 1/4 | 21.1 | 0.6 | 88 | 85 | 6 |
| DSG-25C | - | 6 or 8 | 18,000 | 0.8 | 600 | 11.89 | 302 | 2.20 | 1.00 | PT 1/4 | 21.1 | 0.6 | 88 | 85 | 6 |
| DSG-25HW | 2.5 | 63.5 | 18,000 | 0.8 | 600 | 10.91 | 277 | 3.19 | 1.45 | PT 1/4 | 21.1 | 0.6 | 88 | 85 | 6 |
| DSG-25HWG | 2.5 | 63.5 | 14,000 | 0.8 | 600 | 10.91 | 277 | 3.70 | 1.68 | PT 1/4 | 21.1 | 0.6 | 88 | 85 | 6 |
| DSG-25HWLS | 2.5 | 63.5 | 18,000 | 0.8 | 600 | 10.94 | 278 | 3.06 | 1.39 | PT 1/4 | 21.1 | 0.6 | 88 | 85 | 6 |
| DSG-25W | 2.5 | 63.5 | 14,000 | 0.8 | 600 | 12.00 | 305 | 2.42 | 1.10 | PT 1/4 | 21.1 | 0.6 | 88 | 85 | 6 |

# 冲压 摸研磨机II
## (标准型 / 长类型 / 50系列)

**冲压 摸研磨机II**
**(标准型 / 长类型 / 50系列)**

轻量、小型设计，
相比本身重量力强。

适用于冲模、调试、焊接规模作业上效果最佳。

低噪音、长类型等多种类结构，
按需求可自行挑选使用。

# 冲压摸研磨机
(标准型)

旋转方向

## DG-38L

- 磨光工作，去掉焊接渣物等适用于比较容易的手工工作
- 能附着使用各种轴为3.00mm的套子

旋转方向

## DG-38S

- 磨光工作，去掉焊接渣物等适用于比较容易的手工工作
- 能附着使用各种轴为3.00mm的套子

旋转方向

## DGS-38L

- 外型较长 比较深的部分也可以作用到
- 能附着使用各种轴为3.0mm的套子

旋转方向

## DGS-38S

- 外型较长 比较深的部分也可以作用到
- 能附着使用各种轴为3.0mm的套子

旋转方向

## DG-38RS

- 宽大旋转轴的圆径(8mm → 9mm)，从而防止震动
- 适用于环形工作场合
- 能附着使用各种轴为3.0mm的套子

旋转方向

## DG-38RS-1

- 宽大旋转轴的圆径(8mm → 9mm)，从而防止震动
- 适用于环形工作场合
- 安装了吸收震动，具有防寒的盖
- 能附着使用各种轴为3.0mm的套子

旋转方向

## DG-38LS

- 安装安全杠杆，以防操作不当而产生的各种危险
- 能附着使用各种轴为3.0mm的套子
- 热销于美洲及欧洲各国

旋转方向

## DGS-38LS

- 内装消音器，可以有效地降低工作环境噪音
- 安装安全杠杆，以防操作不当而产生的各种危险
- 能附着使用各种轴为3.0mm的套

| 型号 | 功率(砂轮规格) | | 最大旋转速度 | 最大功率 | | 长度 | | 重量(砂轮片以外) | | 空气吸入口螺丝 | 平均空气消耗量 | | 噪音 | 适度气压 | |
|---|---|---|---|---|---|---|---|---|---|---|---|---|---|---|---|
| | in | mm | rpm | HP | W | in | mm | lb | kg | in | $ft^3$/min | $m^3$/min | db | PSI | kgf/$cm^2$ |
| DG-38L | - | 6(3) | 25,000 | 0.45 | 340 | 6.37 | 162 | 1.25 | 0.57 | PT 1/4 | 10.7 | 0.3 | 85 | 85 | 6 |
| DG-38S | - | 6(3) | 25,000 | 0.45 | 340 | 7.08 | 180 | 1.43 | 0.65 | PT 1/4 | 10.7 | 0.3 | 85 | 85 | 6 |
| DGS-38L | - | 6(3) | 22,000 | 0.40 | 300 | 6.37 | 162 | 1.25 | 0.57 | PT 1/4 | 10.7 | 0.3 | 75 | 85 | 6 |
| DGS-38S | - | 6(3) | 22,000 | 0.40 | 300 | 7.08 | 180 | 1.43 | 0.65 | PT 1/4 | 10.7 | 0.3 | 75 | 85 | 6 |
| DG-38RS | - | 6(3) | 25,000 | 0.45 | 340 | 7.08 | 180 | 1.47 | 0.67 | PT 1/4 | 10.7 | 0.3 | 85 | 85 | 6 |
| DG-38RS-1 | - | 6(3) | 25,000 | 0.45 | 340 | 7.40 | 188 | 1.60 | 0.73 | PT 1/4 | 10.7 | 0.3 | 85 | 85 | 6 |
| DG-38LS | - | 6(3) | 25,000 | 0.45 | 340 | 6.88 | 175 | 1.25 | 0.57 | PT 1/4 | 10.7 | 0.3 | 85 | 85 | 6 |
| DGS-38LS | - | 6(3) | 22,000 | 0.40 | 300 | 6.88 | 175 | 1.25 | 0.57 | PT 1/4 | 10.7 | 0.3 | 75 | 85 | 6 |

# 冲压摸研磨机
(长类型)

旋转方向

## DGL-38L

- 外型较长 比较深的部分也可以作用到
- 能附着使用各种轴为3.0mm的套子

旋转方向

## DGL-38S

- 外型较长 比较深的部分也可以作用到
- 能附着使用各种轴为3.0mm的套子

旋转方向

## DGL-38LS

- 安装安全杠杆，以防操作不当而产生的各种危险
- 能附着使用各种轴为3.0mm的套子
- 热销于美洲及欧洲各国

消音器
DGS-38L, DGS-38S,
DGS-38LS适用

Ø3mm套子
(选择式样)

| 型 号 | 功 率 (砂轮规格) | | 最 大 旋转速度 | 最大功率 | | 长 度 | | 重 量 (砂轮片以外) | | 空气吸入口 螺 丝 | 平均空气 消耗量 | | 噪音 | 适度气压 | |
|---|---|---|---|---|---|---|---|---|---|---|---|---|---|---|---|
| | in | mm | rpm | HP | W | in | mm | lb | kg | in | $ft^3$/min | $m^3$/min | db | PSI | kgf/cm² |
| DGL-38L | - | 6(3) | 25,000 | 0.45 | 340 | 12.6 | 320 | 2.02 | 0.92 | PT 1/4 | 10.7 | 0.3 | 83 | 85 | 6 |
| DGL-38S | - | 6(3) | 25,000 | 0.45 | 340 | 13.1 | 335 | 2.02 | 0.92 | PT 1/4 | 10.7 | 0.3 | 83 | 85 | 6 |
| DGL-38LS | - | 6(3) | 25,000 | 0.45 | 340 | 12.99 | 330 | 2.02 | 0.92 | PT 1/4 | 10.7 | 0.3 | 83 | 85 | 6 |

# 冲压摸研磨机
(50系列)

旋转方向

## DG-50L(6mm) / DG-50L(8mm)

- DG-50L(6mm) : 套筒夹大小 6mm (标准型)
- DG-50L(8mm) : 套筒夹大小 8mm
- 套筒夹和旋转轴的同心度精密从而减少震动
- 专门适用于环形工作部位，耐久性强，超强力，效率高

旋转方向

## DG-50S(6mm) / DG-50S(8mm)

- DG-50S(6mm) : 套筒夹大小 6mm (标准型)
- DG-50S(8mm) : 套筒夹大小 8mm
- 套筒夹和旋转轴的同心度精密从而减少震动
- 专门适用于环形工作部位，耐久性强，超强力，效率高

旋转方向

## DG-50LS(6mm) / DG-50LS(8mm)

- DG-50LS(6mm) : 套筒夹大小 6mm (标准型)
- DG-50LS(8mm) : 套筒夹大小 8mm
- 安装安全杠杆，以防操作不当而产生的各种危险
- 套筒夹和旋转轴的同心度精密从而减少震动
- 专门适用于环形工作部位，耐久性强，超强力，效率高

| 型号 | 功率(砂轮规格) | | 最大旋转速度 | 最大功率 | | 长度 | | 重量(砂轮片以外) | | 空气吸入口螺丝 | 平均空气消耗量 | | 噪音 | 适度气压 | |
|---|---|---|---|---|---|---|---|---|---|---|---|---|---|---|---|
| | in | mm | rpm | HP | W | in | mm | lb | kg | in | $ft^3$/min | $m^3$/min | db | PSI | $kgf/cm^2$ |
| DG-50L | - | 6 or 8 | 22,000 | 0.5 | 370 | 8.07 | 205 | 1.63 | 0.74 | PT 1/4 | 17.8 | 0.5 | 83 | 85 | 6 |
| DG-50S | - | 6 or 8 | 22,000 | 0.5 | 370 | 8.18 | 208 | 1.67 | 0.76 | PT 1/4 | 17.8 | 0.5 | 83 | 85 | 6 |
| DG-50LS | - | 6 or 8 | 22,000 | 0.5 | 370 | 8.07 | 205 | 1.69 | 0.77 | PT 1/4 | 17.8 | 0.5 | 83 | 85 | 6 |

# 小型研磨机
## (叶轮型 / 标准型)

**小型研磨机**
**(叶轮型 / 标准型)**

–

适用于高速旋转及低震动的高精度研磨作业

各种模具的研磨作业，机械加工后的倒角加工

并适用于多种复杂曲面及齿轮的倒角加工。

尤其是传统齿轮驱动研磨方式相比性能及耐用性强

# 小型研磨机
## (叶轮型 / 标准型)

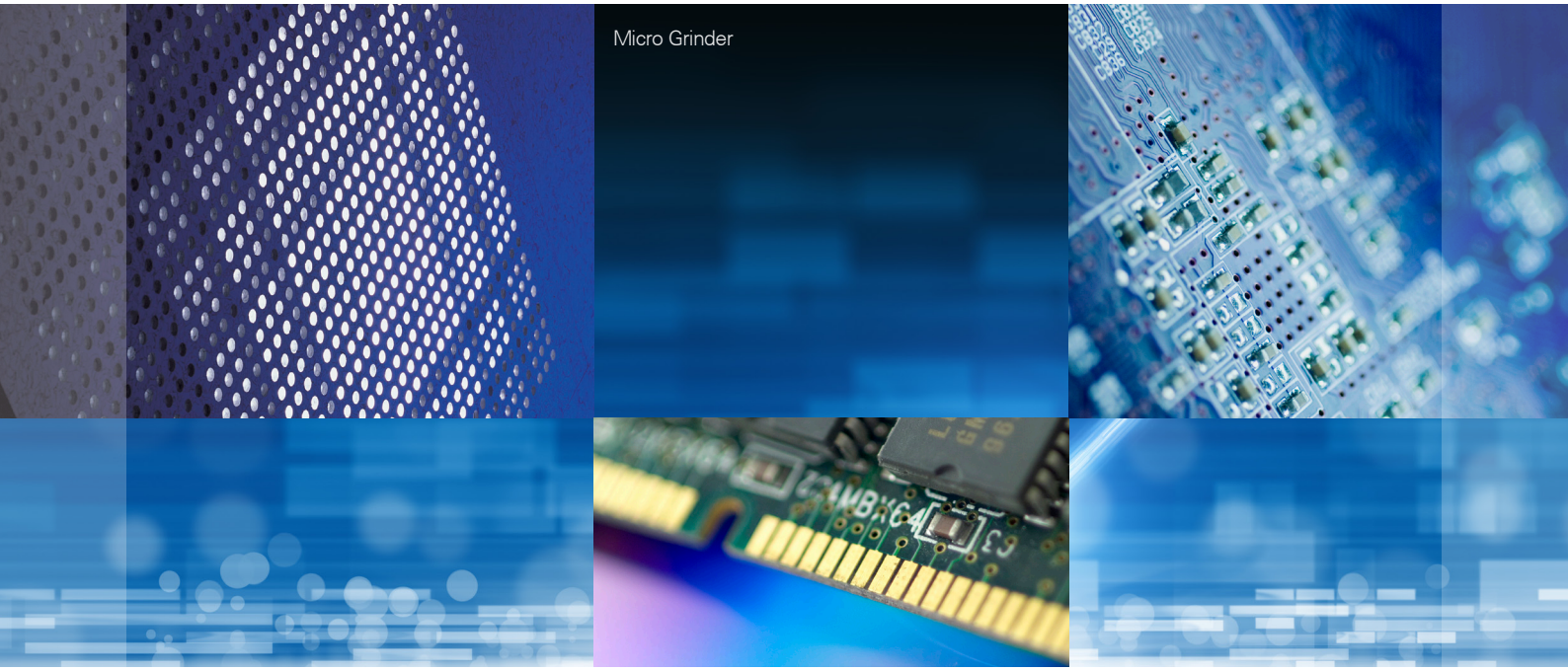

## DT-1000(叶轮型)

- 采用高速，小型，多层叶轮
- 与旋转方式型相比，超越的高速旋转(100,000r.p.m)
- 零件之间无摩擦，从而提高耐久性
- 强有力，效率高
- 开闭系统简单，没有故障
- 前方排气

## DMG-3M(标准型)

- 安装排气管减少操音
- 使用感好，耐久性强
- 强有力，效率高
- 后面排气

| 型 号 | 功 率 (砂轮规格) | | 最大 旋转速度 | 长 度 | | 重 量 (砂轮片以外) | | 空气吸入口 螺 丝 | 平均空气 消耗量 | | 噪音 | 适度气压 | |
|---|---|---|---|---|---|---|---|---|---|---|---|---|---|
| | in | mm | rpm | in | mm | lb | kg | in | $ft^3$/min | $m^3$/min | db | PSI | kgf/cm² |
| DT-1000 | - | 3 | 100,000 | 5.7 | 145 | 0.55 | 0.25 | PT 1/8 | 7.1 | 0.2 | 73 | 85 | 6 |
| DMG-3M | - | 3 | 65,000 | 6.3 | 162 | 0.28 | 0.13 | PT 1/4 | 7.1 | 0.2 | 83 | 85 | 6 |

# 手提式冲钻
## (1"/ 3/4" / 1/2" / 3/8")

**手提式冲钻**
**(1"/ 3/4" / 1/2" / 3/8")**

按人的手型设计, 减少作业者的疲劳度及作业效率高

轻量及瞬间爆发力强

适用于汽车, 摩托车装配生产线, 以及轻, 重机器维修工作

# 1",3/4"
# 手提式冲钻

反方向 正方向

## DIW-25HP(1") / DIW-25HPA(3/4")

- 与类似产品比较，适用了BOLT的反转力增大的马达构 造, 反转力比正转力提高15%，BOLT的反转作业效率提高
- 使用了特殊的镁合金材料，比一般的铝手柄重量减轻 30%，减少了作业者的疲劳
- 为使作业者使用便利，特殊材料镁1" 与 3/4" ANVIL可 以轻松交换
- 为了提高拧BOLT的效率，附着了空气流量调整杆

反方向 正方向

## DIW-19P(3/4")

- 家用汽车维修时使用
- 具有可调节的供油开闭杠杆
- 与其他同级产品比较，重量轻，但发力强
- 分解，组装的方法简单，管理方便
- 采用单打捶击方式

反方向 正方向

## DIW-19N(3/4")

- 双锤结构
- 把手使用COVER特殊橡胶材质减少震动
- 附带油量调节装置，按作业需求可调整使用
- 同等级中最轻量型

| 型 号 | 四 角 螺丝起子 | | 标准螺丝 | 无负荷 旋转数 | 最大转矩 | | 长 度 | | 重 量 (砂轮片以外) | | 空气吸入口 螺 丝 | 平均空气 消耗量 | | 噪音 | 适度气压 | |
|---|---|---|---|---|---|---|---|---|---|---|---|---|---|---|---|---|
| | in | mm | Size | rpm | Kgm | N·m | in | mm | lb | Kg | in | ft³/min | m³/min | db | PSI | kgf/cm² |
| DIW-25HP | 1 | 25 | M24-M32 | 6,500 | 100 | 980 | 8.9 | 226 | 11 | 5 | PT3/8 | 56.5 | 1.6 | 100 | 85 | 6 |
| DIW-25HPA | 3/4 | 19 | M18-M22 | 6,500 | 100 | 980 | 8.9 | 226 | 11 | 5 | PT3/8 | 56.5 | 1.6 | 100 | 85 | 6 |
| DIW-19P | 3/4 | 19 | M18-M22 | 6,000 | 70 | 686 | 9.05 | 230 | 8.8 | 4 | PT1/4 | 31.7 | 0.9 | 100 | 85 | 6 |
| DIW-19N | 3/4 | 19 | M18-M22 | 6,000 | 80 | 784 | 8.77 | 210 | 8.15 | 3.7 | PT1/4 | 31.7 | 0.9 | 100 | 85 | 6 |

# 1/2"
# 手提式冲钻

反方向 正方向

## DIW-14N2 (1/2")

- 改善现有的DIW-14P，提高其马力
- 采用双打捶击方式
- 适用于汽车维修工作
- 以正反旋转杠杆和调节供油机一体化，从而更加方便 于工作
- 与其他同级产品比较，重量轻，但发力强
- 使反转时更有力量，螺钉和工作对象紧贴的部位也能简单的处理工作

反方向 正方向

## DIW-14S (1/2")

- 内部使用高性能的双重锤击系统
- 前方排气, 多段调节方式
- 正反旋转阀门和流量调节一体型，使作业更便利
- DIW-14N2的 轻量型和短款型，但性能没有降低

反方向 正方向

## DIW-13P2 (1/2")

- 适用于汽车配装生产线，轻，重机器维修工作
- 双打捶击方式

反方向 正方向

## DIW-8PA (1/2")

- 适用于汽车，摩托车配装生产线，以及轻，重机器维 修工作
- 双打捶击方式

| 型 号 | 四 角 螺丝起子 | | 标准螺丝 | 无负荷 旋转数 | 最大转矩 | | 长 度 | | 重 量 (砂轮片以外) | | 空气吸入口 螺 丝 | 平均空气 消耗量 | | 噪音 | 适度气压 | |
|---|---|---|---|---|---|---|---|---|---|---|---|---|---|---|---|---|
| | in | mm | Size | rpm | Kgm | N·m | in | mm | lb | Kg | in | ft³/min | m³/min | db | PSI | kgf/cm² |
| DIW-14N2 | 1/2 | 12.7 | M12-M16 | 8,500 | 54 | 530 | 7.24 | 184 | 5.7 | 2.6 | PT1/4 | 24.7 | 0.7 | 100 | 85 | 6 |
| DIW-14S | 1/2 | 12.7 | M12-M16 | 8,500 | 54 | 530 | 6.42 | 163 | 5.1 | 2.3 | PT1/4 | 24.7 | 0.7 | 100 | 85 | 6 |
| DIW-13P2 | 1/2 | 12.7 | M12-M16 | 6,000 | 68 | 670 | 7.95 | 202 | 6.1 | 2.8 | PT1/4 | 33 | 0.9 | 100 | 85 | 6 |
| DIW-8PA | 1/2 | 12.7 | M8-M10 | 8,500 | 38 | 373 | 6.29 | 160 | 3.5 | 1.6 | PT1/4 | 24.7 | 0.7 | 100 | 85 | 6 |

# 3/8"
# 手提式冲钻

反方向 正方向

## DIW-8P

- 适用于汽车配装生产线，以及轻，重机器维修工作
- 双打捶击方式

反方向 正方向

## DIW-6P2

- 适用于汽车配装生产线，超强的瞬间爆发力，作业性能好
- 小型，轻量，工作性能好，按人的手型设计 工作起来手 感好
- 双打捶击方式

反方向 正方向

## DIW-5P

- 小型，轻量，工作性能好，
  单手也自如操作正，反旋转
- 具有两层解发器能够调低速和高速旋转
- 具有防噪音器，减少工作场合内的噪音
- 双打捶击方式

反方向 正方向

## DIW-6SA2

- 一字型外观扳手式冲钻
- 小型，轻量，工作性能好，按人的手型设
  计工作起来手感好
- 适用于家电，汽车，摩托车配装生产线，
  以及 轻，重 机器维修工作
- 双打捶击方式

| 型 号 | 四 角 螺丝起子 | | 标准螺丝 | 无负荷 旋转数 | 最大转矩 | | 长 度 | | 重 量 (砂轮片以外) | | 空气吸入口 螺 丝 | 平均空气 消耗量 | | 噪音 | 适度气压 | |
|---|---|---|---|---|---|---|---|---|---|---|---|---|---|---|---|---|
| | in | mm | Size | rpm | Kgm | N·m | in | mm | lb | Kg | in | ft³/min | m³/min | db | PSI | kgf/cm² |
| DIW-8P | 3/8 | 9.5 | M8-M10 | 8,500 | 38 | 373 | 6.29 | 160 | 3.5 | 1.6 | PT1/4 | 24.7 | 0.7 | 100 | 85 | 6 |
| DIW-6P2 | 3/8 | 9.5 | M5-M8 | 10,000 | 21 | 206 | 6.61 | 168 | 2.4 | 1.1 | PT1/4 | 10.5 | 0.3 | 95 | 85 | 6 |
| DIW-5P | 3/8 | 9.5 | M5-M8 | 12,000 | 17 | 167 | 5.05 | 148 | 1.98 | 0.9 | PT1/4 | 10.5 | 0.3 | 90 | 85 | 6 |
| DIW-6SA2 | 3/8 | 9.5 | M5-M8 | 10,000 | 13 | 127 | 6.49 | 190 | 2.2 | 1.0 | PT1/4 | 10.5 | 0.3 | 90 | 85 | 6 |

# 手提式螺丝刀
## (手枪型 / 标准型 / 直柄型)

**手提式螺丝刀**
**(手枪型 / 标准型 / 直柄型)**

小型、轻量，瞬间爆发力强，按人的手型设计工作起来手感好

更换BIT方便及迅速把作业效率提高至最大化。

带有油量调节阀及防噪音装置，按需求调整油量并带给优良的工作环境

# 手提式螺丝刀
## (手枪型 / 标准型)

### DID-6P3

- 超强的瞬间爆发力，工作时手感好
- 双打捶击方式
- 可迅速替换不同螺丝刀头

### DID-5P3

- 小型，轻量，工作性能好，
- 单手也能自如的操作正反旋转
- 具有两层解发器能够调低速和高速旋转
- 具有防噪音器，减少工作场合内的噪音
- 可迅速替换不同螺丝刀头
- 双打捶击方式

### DID-6SA3

- 小型，轻量，工作性能好，按人的手型设计 工作起 来手感好
- 双打捶击方式
- 适用于家电，汽车，摩托车 配装生产线，以及轻，重 机器维修工作
- 可迅速替换不同螺丝刀头

| 型 号 | 四 角 螺丝起子 | | 标准螺丝 | 无负荷 旋转数 | 最大转矩 | | 长 度 | | 重 量 (砂轮片以外) | | 空气吸入口 螺 丝 | 平均空气 消耗量 | | 噪音 | 适度气压 | |
|---|---|---|---|---|---|---|---|---|---|---|---|---|---|---|---|---|
| | in | mm | Size | rpm | Kgm | N·m | in | mm | lb | Kg | in | ft³/min | m³/min | db | PSI | kgf/cm² |
| DID-6P3 | 1/4 | 6.35 | M5-M8 | 10,000 | 21 | 206 | 7.0 | 178 | 2.4 | 1.1 | PT1/4 | 10.5 | 0.3 | 95 | 85 | 6 |
| DID-5P3 | 1/4 | 6.35 | M5-M8 | 12,000 | 17 | 167 | 5.98 | 153 | 2 | 0.9 | PT1/4 | 10.5 | 0.3 | 90 | 85 | 6 |
| DID-6SA3 | 1/4 | 6.35 | M5-M8 | 10,000 | 13 | 127 | 7.7 | 197 | 2.2 | 1.0 | PT1/4 | 10.5 | 0.3 | 90 | 85 | 6 |

# 手提式螺丝刀
## (直柄型)

### DID-4S

- 小型，轻量，工作性能好，按人的手型设计 工作起来 手感好
- 双打捶击方式,超旋转速
- 瞬间爆发力强，适用于组装家电
- 具有调节供油量的杠杆

### DID-4H

- 双打捶击方式,超旋转速，瞬间爆发力强，适用于拼装家电
- 可以调正，反旋转，组装和解体方式也很简单
- 具有调节供油量的杠杆，可以选择适当的转矩
- 可迅速替换不同螺丝刀头

| 型 号 | 四 角 螺丝起子 | | 标准螺丝 | 无负荷 旋转数 | 最大转矩 | | 长 度 | | 重 量 (砂轮片以外) | | 空气吸入口 螺 丝 | 平均空气 消耗量 | | 噪音 | 适度气压 | |
|---|---|---|---|---|---|---|---|---|---|---|---|---|---|---|---|---|
| | in | mm | Size | rpm | Kgm | N·m | in | mm | lb | Kg | in | ft³/min | m³/min | db | PSI | kgf/cm² |
| DID-4S | 1/4 | 6.35 | M4-M6 | 12,000 | 3 | 29 | 6.8 | 175 | 1.65 | 0.75 | PT1/4 | 10.5 | 0.3 | 95 | 85 | 6 |
| DID-4H | 1/4 | 6.35 | M4-M6 | 12,000 | 3 | 29 | 7.08 | 180 | 1.69 | 0.77 | PT1/4 | 10.5 | 0.3 | 95 | 85 | 6 |

# 气动旋转螺丝刀
## (标准型 / 豪华型)

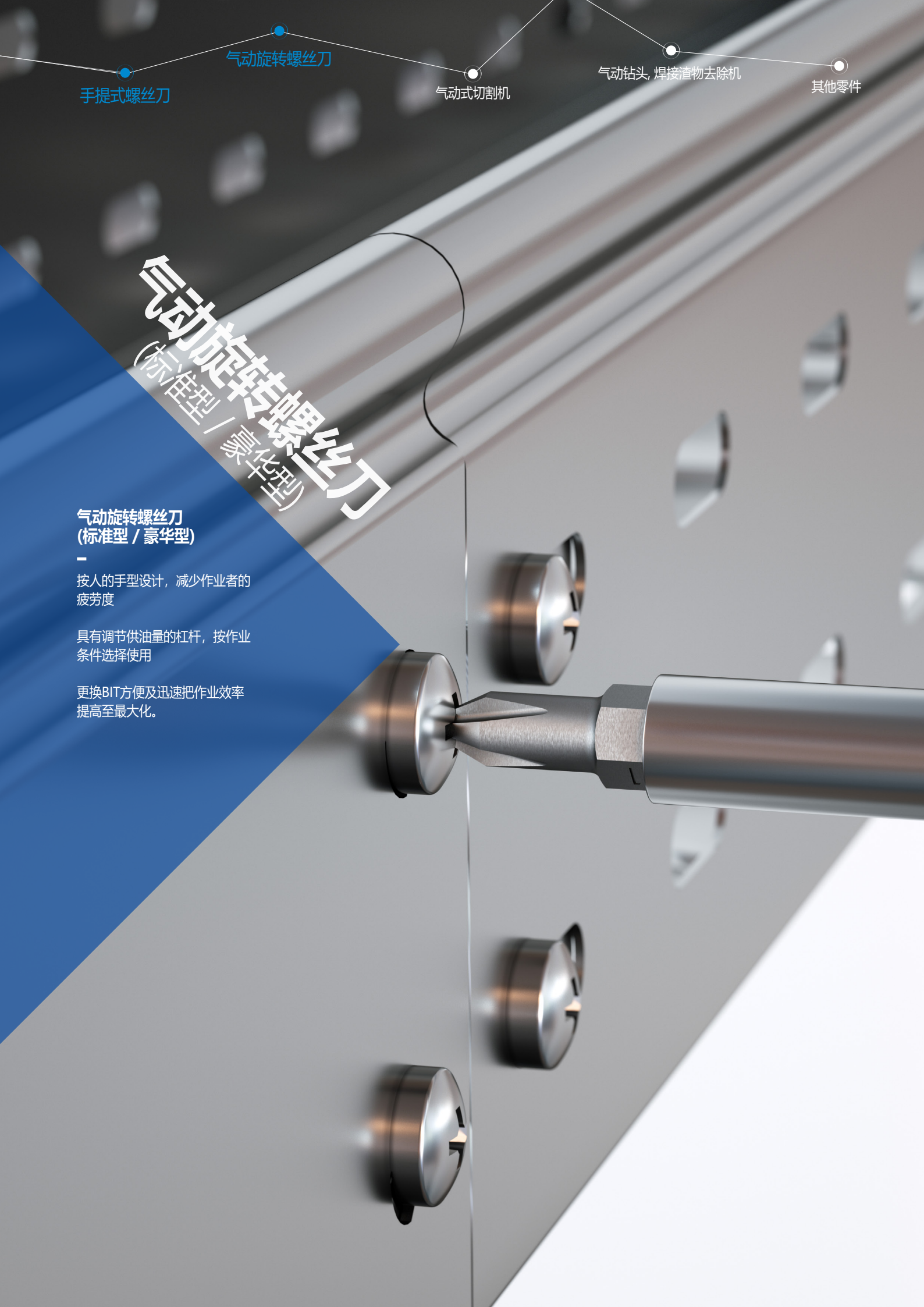

**气动旋转螺丝刀**
**(标准型 / 豪华型)**

–

按人的手型设计，减少作业者的疲劳度

具有调节供油量的杠杆，按作业条件选择使用

更换BIT方便及迅速把作业效率提高至最大化。

# 气动旋转螺丝刀
## (标准型)

## DS-4L

- 内装减震离合器，在超负荷工作时也安全使用
- 适用于松紧螺丝等工作

## DS-5L

- 内装减震离合器，在超负荷时也安 全使用
- 强力紧扣，适合要求较高的
- 附加提供的空气流量调节器可以调 节转矩

| 型 号 | 钻头规格 | 旋转速度 | 适用转矩范围 | | 长 度 | | 重 量 (砂轮片以外) | | 空气吸入口螺 丝 | 软管规格 | 平均空气消耗量 | | 噪音 | 适度气压 | |
|---|---|---|---|---|---|---|---|---|---|---|---|---|---|---|---|
| | mm | RPM | KgCm | N·m | in | mm | lb | Kg | in | mm | ft³/min | m³/min | db | PSI | kgf/cm² |
| DS-4L | 5 | 2,000 | 10~25 | 0.98~2.45 | 8.11 | 206 | 1.32 | 0.6 | PT1/4 | 8 - 5 | 7 | 0.2 | 88 | 71 | 5 |
| DS-5L | 6.35 | 1,400 | 20~40 | 1.96~3.92 | 10.63 | 270 | 2.42 | 1.1 | PT1/4 | 8 - 5 | 7 | 0.2 | 88 | 71 | 5 |

# 气动旋转螺丝刀
(豪华型)

## DS-5TS

- 采用外部调节转矩，所以作业时方便调节转矩
- 使用特殊橡胶的COVER，使作更有安全感
- 排气方向可以调节，使操作者更方便作业
- 正反方向旋转变换方便快捷
- 使用AUOT SHUT-OFF方式离合器 达到设定范围转矩后自动关闭空气入口使得马达停止转动，所以不管拧紧时间多久都能达到设定转矩范围，适用于精密作业

## DS-5TH

- 采用外部调节转矩，所以作业时方便调节转矩
- 使用特殊橡胶的COVER，使作更有安全感
- 安装排气消音管型，使工作环境更安静方便
- 正反方向旋转变换方便快捷
- 使用AUOT SHUT-OFF方式离合器 达到设定范围转矩后自动关闭空气入口使得马达停止转动，所以不管拧紧时间多久都能达到设定转矩范围，适用于精密作业

## DS-4TS-10

- 可快速转变正反转速度，AUTO-SHUT OFF方式的离合器是达到设定的速度时，就自动关闭空气吸入口并停 机，从而可以得到一定量的转矩 这个过程一般与时间 无关因此适合精密的工作 • 可迅速替换不同螺丝刀头
- 按用户的要求可以定做6.35mm刀头的螺丝刀使用转矩的方法：把十字螺丝刀放进孔里按照顺时针 方向旋
- 转可以随意的调节自己希望得到的转矩的水准–

## DS-4TL-10

- 快速调节正反旋转，启动后1/3旋转的话，能通过反方向旋转实现其固定 • 使用减震垫离合器方式，离合器的构成是cam之间的 倾斜面上行走的球组成，操作更加舒适
- 按用户的要求可以定做6.35mm刀头的螺丝刀
- 使用转矩的方法：把十字螺丝刀放进孔里按照顺时针方向旋转 可以随意的调节自己希望得到的转矩的水准

| 型 号 | 钻头规格 | 旋转速度 | 适用转矩范围 | | 长 度 | | 重 量 (砂轮片以外) | | 空气吸入口螺 丝 | 软管规格 | 平均空气消耗量 | | 噪音 | 适度气压 | |
|---|---|---|---|---|---|---|---|---|---|---|---|---|---|---|---|
| | mm | RPM | KgCm | N·m | in | mm | lb | Kg | in | mm | ft³/min | m³/min | db | PSI | Kgf/cm² |
| DS-5TS | 5 or 6.35 | 1,400 | 7-17 | 0.69~1.67 | 9.25 | 235 | 1.48 | 0.67 | PT1/4 | 8 - 5 | 10.6 | 0.3 | 78 | 85 | 6 |
| DS-5TH | 5 or 6.35 | 1,400 | 7-17 | 0.69~1.67 | 8.85 | 225 | 1.46 | 0.66 | PT1/8 | 8 - 5 | 10.6 | 0.3 | 78 | 85 | 6 |
| DS-4TS-10 | 5 or 6.35 | 1,400 | 5-20 | 0.50~1.96 | 9.44 | 240 | 1.4 | 0.6 | PT1/8 | 8 - 5 | 11.3 | 0.32 | 80 | 85 | 6 |
| DS-4TL-10 | 5 or 6.35 | 1,400 | 5-30 | 0.50~2.94 | 9.44 | 240 | 1.4 | 0.6 | PT1/8 | 8 - 5 | 11.3 | 0.32 | 80 | 85 | 6 |

# 气动旋转螺丝刀 结构

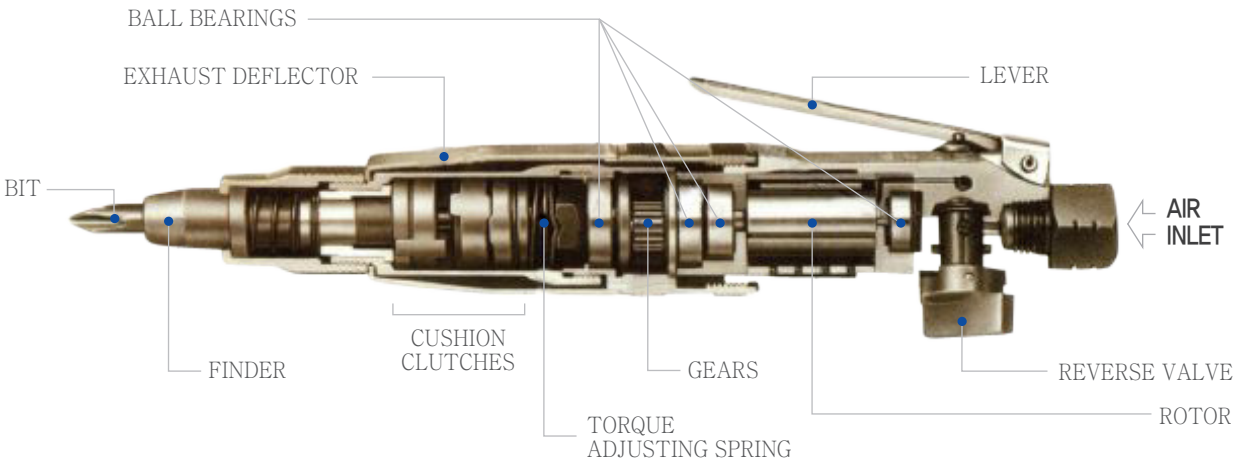


## 快速替换钻头 5.0, 6.35 mmHex

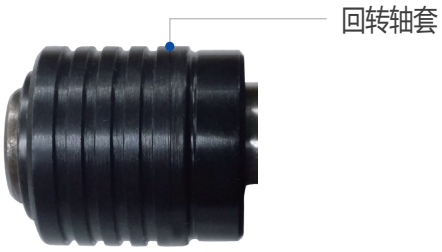


前往拉伸回转轴套，可以替换钻头

## 防震离合器

用调节螺帽调整旋转力弹簧可以随 意调节旋转力. 产品分解后用上面照片的部品调整旋转力.

1. 固定调节螺帽.
2. 固定轴上拧钻头. 顺时针方向:
   旋转了下降 反顺时针方向:
   旋转力向上

## 调节转矩方法

把十字螺丝刀放进孔里后转右

## 正，反调换开关

射箭方向按住时，旋转方向是反转 继续按1/3就会固定 前

# 气动式切割机

## 气动式切割机

–

容易替换使用 INSERT TIP(刀头)

按直线、曲线要求选择不同刀头，用途多种多样。

作业者安全及疲劳度最佳化的结构设计，作业效率突出

# 气动式切割机

旋转方向

## DAC-3TQ(偏心固定形式)
## DAC-3TQA(螺丝固定形式)

- 容易替换并使用INSERT TIP（刀头）
- 选择刀头的范围广，按直线，曲线要求选择不同刀 头，用途多种多样
- 内装超轻发动机，与现有的7”研磨机一样的形状使操作者工作更方便，更顺畅

旋转方向

## DAC-3T(偏心固定形式)

- 容易替换并使用INSERT TIP（刀头）
- 选择刀头的范围广，按直线，曲线要求选择不同刀 头，用途多种多样
- 适用于造船，重工业等行业的铁板曲线切割及边角切割工作,这个时候能发挥最佳性能

| 型号 | 功率 | | 最大功率 | | 切割速度 | TIP | 无负荷旋转数 | 切割 | | 重量 | | 空气吸入口螺丝 | 平均空气消耗量 | | 噪音 | 适度气压 | |
|---|---|---|---|---|---|---|---|---|---|---|---|---|---|---|---|---|---|
| | 切割 (R) | 最小半径 (R) | HP | W | m/min | EA | rpm | in | mm | lb | kg | in | ft³/min | m³/min | db | PSI | kgf/cm² |
| DAC-3TQ/3TQA | 3.0mm | 17mm | 1.4 | 1,044 | 2~3 | 3 | 8,500 | 10.4 | 265 | 6.17 | 2.8 | PT 3/8 | 31.78 | 0.9 | 90 | 85 | 6 |
| DAC-3T | 3.0mm | 17mm | 0.7 | 522 | 2~3 | 3 | 10,000 | 10.2 | 260 | 7.49 | 3.4 | PT 1/4 | 21.10 | 0.6 | 95 | 85 | 6 |

# 气动钻头，焊接渣物去除机

## 气动钻头

设有调节方向杆，
可以随时调节正反运转

带有最佳减速比，
作业性强。

## 焊接渣物去除机

瞬间爆发力强，比起自身重量能发
挥出更超强力量

相比机身重量发力强。

最小化震动防止了肌肉骨骼疾病

# 气动钻头

反方向 正方向

## DR-8RH

- 可以使用3/8" 工业用的钻头
- 设有调节方向杆，可以随时调节正反运转
- 内装防操音器，可以在安静的场合下进行工作
- 具有两层解发器能够调低速和高速旋转

反方向 正方向

## DRS-4R

- 一字型钻头
- 可以使用3/8" 工业用的钻头
- 设有调节方向杆，随时调节正反运转

| 型号 | 功率 (钻头直径) | | 旋转速度 | 锭子螺丝 | 长度 | | 重量 | | 空气吸入口螺丝 | 软管规格 | 平均空气消耗量 | | 噪音 | 适度气压 | |
|---|---|---|---|---|---|---|---|---|---|---|---|---|---|---|---|
| | in | mm | rpm | in | in | mm | lb | kg | in | mm | ft³/min | m³/min | db | PSI | kgf/cm² |
| DR-8RH | 3/8 | 10 | 1,500 | 3/8 | 7.08 | 180 | 2.64 | 1.2 | PT 1/4 | 10 - 8 | 21.18 | 0.6 | 83 | 85 | 6 |
| DRS-4R | 1/4 | 6.35 | 3,500 | 3/8 | 8.85 | 225 | 1.32 | 0.6 | PT 1/8 | 8 - 5 | 10.50 | 0.3 | 83 | 85 | 6 |

# 焊接渣物去除机

## DCH-24

- 容易去掉焊接后的渣物，适用于切割工作
- 瞬间爆发力强，比起自身重量能发挥出更超强力量

## DNH-16

- 使用了特殊COVER橡胶材料减轻了自身的震动
- 减少75%震动使作业者减轻疲劳
- 使用了针型钻头，有利于作业角落部位

| 型号 | 凿子围度 | 往返数 | 长度 | | 重量 | | 空气吸入口螺丝 | 平均空气消耗量 | | 噪音 | 适度气压 | |
|---|---|---|---|---|---|---|---|---|---|---|---|---|
| | mm | b/min | in | mm | lb | kg | in | ft³/min | m³/min | db | PSI | kgf/cm² |
| DCH-24 | 10 | 4,000 | 6.81 | 173 | 1.76 | 0.8 | PT 1/4 | 7.06 | 0.2 | 95 | 85 | 6 |
| DNH-16 | ø3.0x180 | 6,000 | 7.87 | 200 | 2.07 | 0.94 | PT 3/8 | 5.65 | 0.16 | 88 | 85 | 6 |

# 其他零件

## 各种铝合金垫料

- 是打光砂纸的垫纸，寿命长，保证安全
- 用特殊铝合金制造，与塑料制品相比更安全，更有坚固
- 4 /7″ 专用

## 各种刀头以及锤子

- 耐久性强，手提式冲钻专用刀头和锤子

## 调节供油量器

- 调节气压油量，按功率调节气压，延长工具寿命
- 按工作需求调节供油量，操作方便
- 调节阶段 : 1~4 阶段

## 气压专用油

- 适用于制造飞机工具的专用油，能防止生锈并延长工具寿命
- 因为能够去掉影响速度和功率的渣物，从而可以使工具能够 发挥最大力量

# 理想的配管方法

⚠ （注意）管道中的压缩空气含有大量水分时，可能给工具带来致命伤害及高发故障。

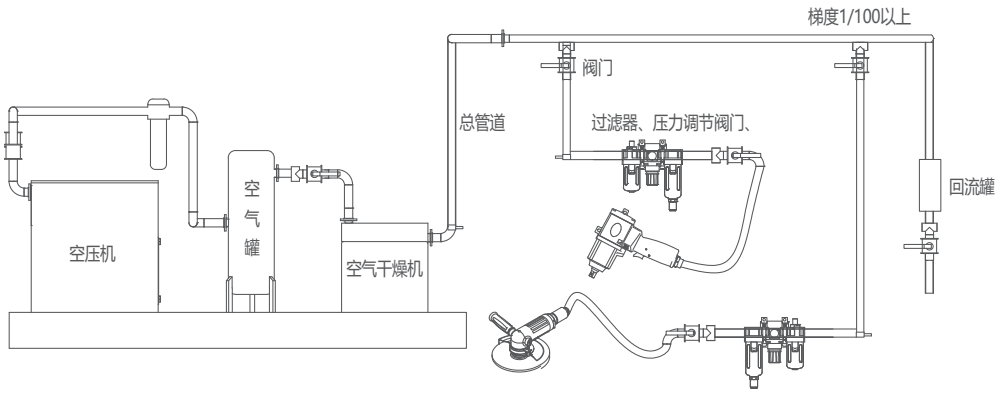

# 大宇气动式工具的安全事项

- 使用气动工具时，应该首先考虑安全问题，为了安全使用工具，必须事先认真阅读本司提供的各种使用 说明书和注意事项等等。
- 特别是注意事项应该抄写下来放在操作场所的显著的位置上，以便操作前认真阅读。另外，注意保存工 具外皮上粘贴的警告标志也是十分重要的。

## 工作服及安全保护装备

- 要穿上适合工作的工作服(见图一)。
  因为在工作中可能会需要较快的转动身体，所以应该避免穿宽松的衣服
- 要戴上能够盖住头发的安全帽
- 要使用安全眼镜，普通的眼镜不可以使用，因为它们没有使用反冲击镜片，起不到保护眼睛的作用
- 要使用防尘口罩，因为作业时会有微量的灰尘和粉末等通过呼吸道，侵入人体，所以作业的时候一定要戴上防尘口罩
- 要戴上耳罩，为了耳膜被噪音影响，作业是必须戴上防尘耳罩
- 要穿安全鞋 • 感到疲劳的时候应中断作业，及时休息
- 不要随意接触转动部位

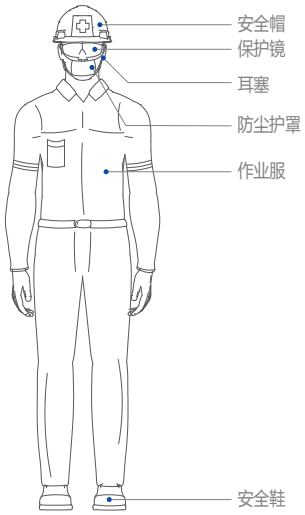

[见图一]

## 作业场所及环境

- 要清理好作业的环境，注意防止打滑
- 作业周围不要放易燃易爆物品，作业是还要注意防火
- 在充满气体的环境下，不要作业，因为有爆炸的危险
- 工具的不同也有可能会出现噪音或震动的情况，
  请随时注意确认环境因素
- 在离开作业场所的时候，应停机后拆解气压管

## 正确作业的方法

- 应在规定的气压下使用工具
- 工作之前要确认作业物的坚固以及被固定的情况，
  不然会出现砂轮破损的现象
- 工具上连接附属的工具时，应确认螺丝的松紧情况
- 使用工具时应注意避免砂片，刀头等尖锐物品与身
  体的接触 • 严禁使用有裂痕，残缺或者变形的砂轮片
- 替换砂轮片时，应先把气压管从主机上分离后再进行
- 要用正确的姿势来作业，如果在不正确的情况下作业，
  有可能会导致手脚及腰等部位的损伤
- 不要乱扔工具，不要碰撞工具
- 要避免超负荷作业，不要做一些工具功能以外的工作

## 保养和维修

- 工具使用完毕后应该安全，干净的保存
- 工具出现故障需要修理时，应送交制造商或指定维
  修服务中心去修理，千万不要私自拆卸处理
- 替换零件的时候，应使用正规产品，不要使用不符
  合规格的仿造品或者伪劣品
- 拆卸或组装工具时应咨询指定维修代理人，不要随
  意用其它工具来拆卸或组装
- 为了气泵的清洁，每次抽出气泵里存放的空气之
  后，要及时用盖子来将其封存好
- 定期加油(每天至少注油一次)
  电动机会出现因被内部水分的酸性化腐蚀和高速旋 转时的
  磨损现象 为了电动机的寿命，应注入AIR TOOL专用油
- 不要使用破损的管和附加器

## 破损工具的处理

- 工具是以钢材，铸铁，青钢铸铁，铝合金，橡胶等
  材料来组成，处理破损的工具时，应注意保护环境

# MEMO

YANGSAN MACHINERY

STRONG COMPANY STRONG TOOLS

**YANGSAN MACHINERY CO., LTD.**

113, Sandan 4-ro, Jeonggwan-eup,
Gijang-gun, Busan, Korea

T +82-51-728-7068
F +82-51-728-7069

**www.ysm24.com**

**Made in KOREA**

YANGSAN MACHINERY PRODUCT CATALOGUE
Edition _ 2020. 09